CONFIGURAÇÃO DE PENAS P/ PLOTAGEM

COR	ESP.
1	0,4
2	0,2
3	0,6
4	0,25
5	0,3
6	0,5
7	0,25
8	0,1
9	0,15
10	0,8

ARMAÇÃO DAS VIGAS DO TELHADO DA ADMINISTRAÇÃO - 01/02

V1

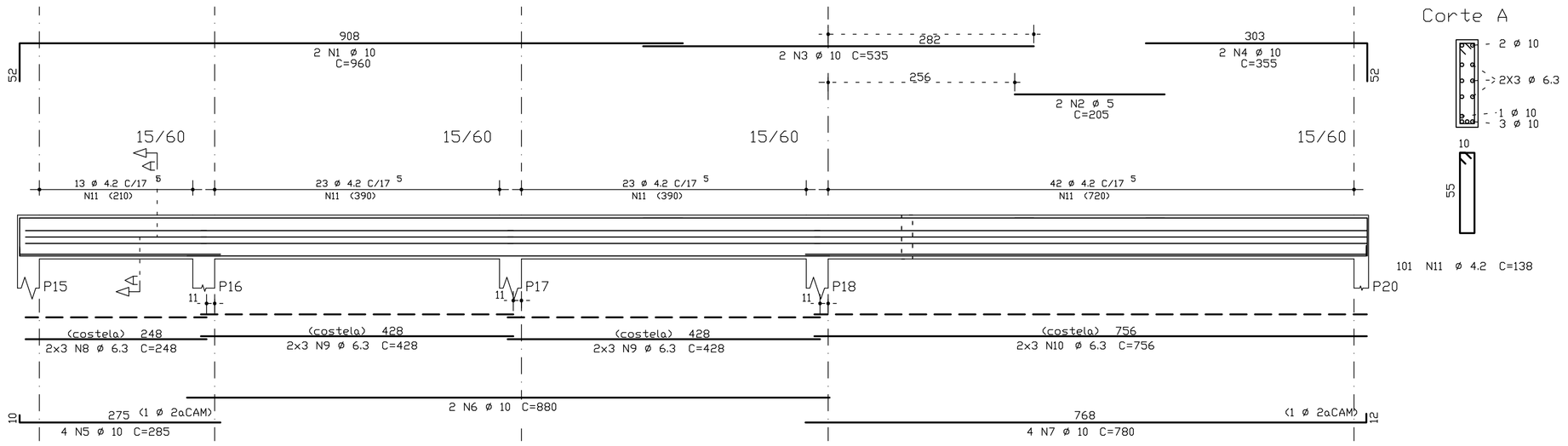

Corte A

AÇO	POS	BIT (mm)	QUANT	COMPRIMENTO UNIT (cm)	COMPRIMENTO TOTAL (cm)
V1					
50A	1	10	2	960	1920
60B	2	5	2	205	410
50A	3	10	2	535	1070
50A	4	10	2	355	710
50A	5	10	4	285	1140
50A	6	10	2	880	1760
50A	7	10	4	780	3120
50A	8	6.3	6	248	1488
50A	9	6.3	12	428	5136
50A	10	6.3	6	756	4536
60B	11	4.2	101	138	13938
VINCL1					
50A	1	10	2	745	1490
50A	2	10	2	300	600
50A	3	10	2	665	1330
50A	4	6.3	6	626	3756
60B	5	4.2	34	138	4692
VINCL2					
50A	1	10	2	955	1910
50A	2	10	1	210	210
50A	3	10	2	875	1750
50A	4	10	1	540	540
50A	5	6.3	6	836	5016
60B	6	4.2	46	138	6348
VINCL3					
50A	1	10	2	250	500
50A	2	16	2	575	1150
50A	3	10	2	665	1330
50A	4	6.3	6	625	3750
60B	5	4.2	34	138	4692

RESUMO AÇO CA 50-60			
AÇO	BIT (mm)	COMPR (m)	PESO (kg)
60B	4.2	297	32
60B	5	4	1
50A	6.3	237	59
50A	10	194	122
50A	16	12	18
Peso Total	60B =		33 kg
Peso Total	50A =		200 kg

VINCL1

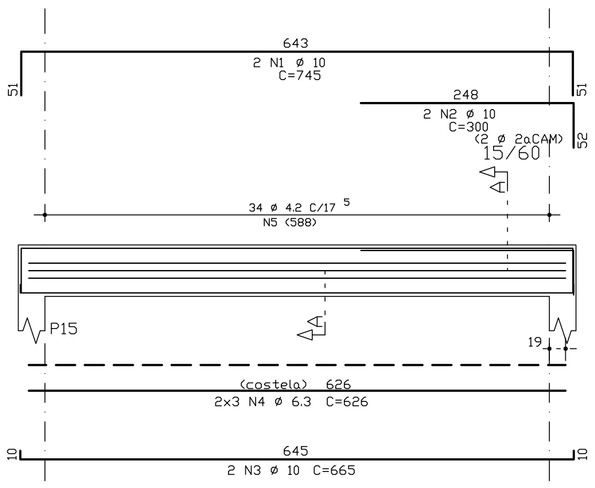

Corte A

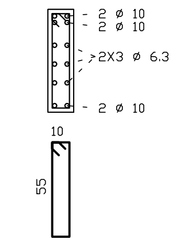

34 N5 ø 4.2 C=138

VINCL2

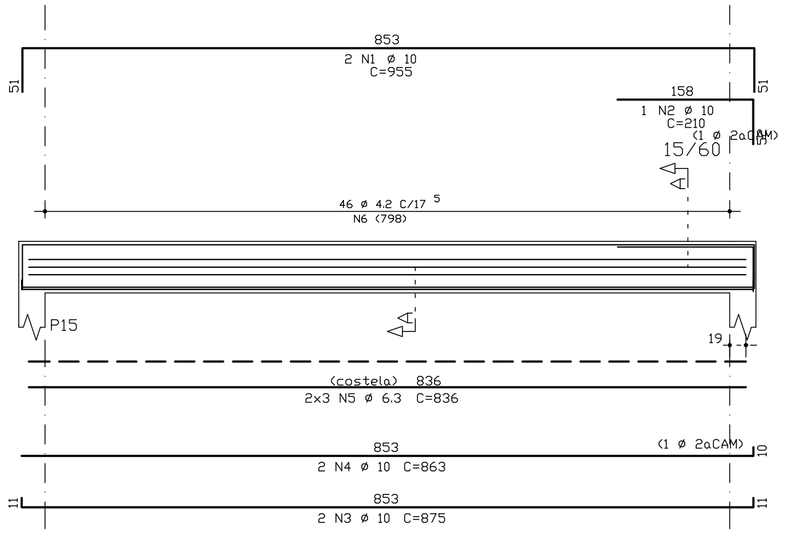

Corte A

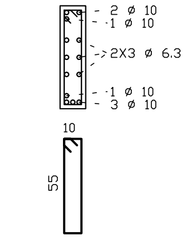

46 N6 ø 4.2 C=138

VINCL3

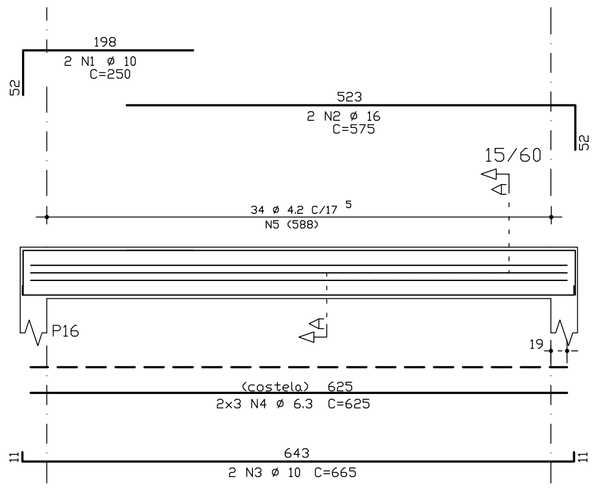

Corte A

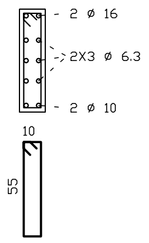

34 N5 ø 4.2 C=138

NOTAS:

1- COTAS E DIMENSÕES EM CENTÍMETROS
2- CONCRETO: FCK=35 Mpa
3- AÇOS: CA 50A – FyK=500 Mpa
4- COBRIMENTO DAS ARMADURAS DE FUNDAÇÃO E ÁREAS CRÍTICAS: 4,0 cm
5- COBRIMENTO DAS ARMADURAS (LAJE, VIGA E PILAR): 2,5 cm
6- O PROJETO DE FORMAS DEVERÁ SER APROVADO PELO RESP. TÉCNICO DA OBRA
7- COMPRIMENTO DE TRASPASSE SEM MEDIDA DO GANCHO
   - ø10.0 = 116 cm
   - ø12.5 = 144 cm
   - ø16.0 = 185 cm
   - ø20.0 = 230 cm
   - ø25.0 = 280 cm

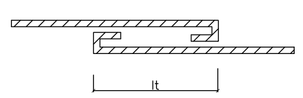

8- ALTERNAR OS TRASPASSES

ESTE DESENHO É PROPRIEDADE DA COMPANHIA ESPÍRITO SANTENSE DE SANEAMENTO – CESAN E NÃO PODE SER COPIADO SEM SUA AUTORIZAÇÃO.

NÚMEROS	TÍTULOS	Nº	LOCAL	DISCRIMINAÇÃO	DES.	DIV.	GER.	DATA
PRINCIPAIS DESENHOS DE REFERÊNCIA		REVISÃO						

CANCELA E SUBSTITUI O DESENHO NÚMERO:

CANCELADO E SUBSTITUIDO PELO DESENHO NÚMERO:

CENTRO DE DOCUMENTAÇÃO
RECEBIDO: __/__/__
Nº DOC.: _____ ASS.: _____
APROVAÇÃO CESAN:
ASS.: _____ MATR.: _____
UNID.: _____ DATA: __/__/__
ESTA APROVAÇÃO NÃO ISENTA A CONTRATADA DE SUAS RESPONSABILIDADES LEGAIS.

EMITENTE: AQUACONSULT consultoria e projetos de engenharia ltda

PROJETADO: FABIO LYRIO	COORDENADOR: NESTOR A. GORZA. JR.
CREA: 5565-D REGIÃO: ES	CREA: 3424-D REGIÃO: ES
DESENHO: FABIO LYRIO	Nº DES. PROJETISTA: 066-EC-6-015-352
DATA: /01/06	

RESPONSÁVEL TÉCNICO: ALEXANDRE J. SERAFIM
CREA: 961-D REGIÃO: ES ART Nº: _____ DATA: 01/06

EMISSÃO CESAN		DATAS
PROJETADO:	AQUACONSULT	01/06
CREA:		
DESENHADO:		
VERIFICADO:	MILTON KLAINE	01/06
DIVISÃO:	MILTON KLAINE	01/06
GERÊNCIA:	CLÁUDIA V. D. CONTARATO	01/06

CESAN

MUNICÍPIO: VIANA | DISTRITO: SEDE | BAIRRO: SEDE

NOME DO EMPREENDIMENTO: AMPLIAÇÃO SIST. ABASTECIMENTO DE ÁGUA–CONT. 016/05

TÍTULO: ESTAÇÃO DE TRATAMENTO DE ÁGUA – VIANA
PROJETO ESTRUTURAL – PRÉDIO DA ADMINISTRAÇÃO
ARMAÇÃO DAS VIGAS DO TELHADO DA ADMINISTRAÇÃO – 01/02

ESCALA:	FOLHA:	Nº CESAN	REV:
INDICADA	08 / 23	B-048-000-99-4-XX-0008	0